ŘEZ A–A

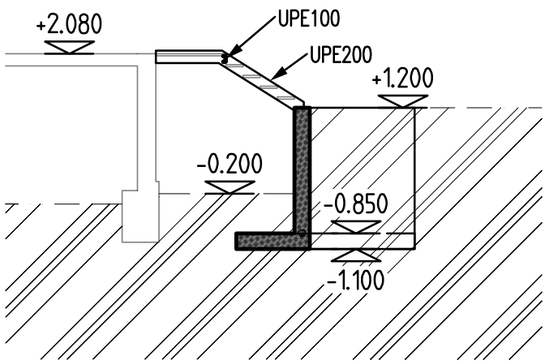

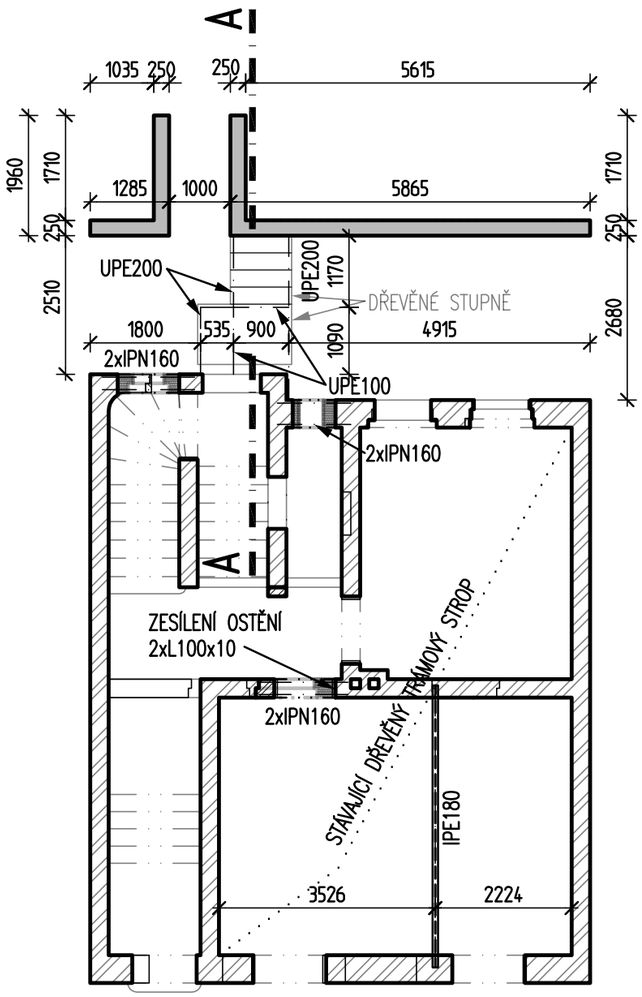

MATERIÁL:

BETON OPĚRNÉ STĚNY – "BÍLÁ VANA"

C25/30 XC3,XF1,XA1 - CL 0.4 - Dmax. 22-S3

ZDIVO

CIHLA PLNÁ PÁLENÁ P10 NA MALTU M10

LEGENDA:

- SVISLÁ KONSTRUKCE PŘÍSLUŠNÉHO PODLAŽÍ, PŘILÉHAJÍCÍ K DOLNÍ HRANĚ VODOROVNÉ KONSTRUKCE ŽELEZOBETON/TVAROVKY ZTRACENÉHO BEDNĚNÍ
- SVISLÁ KONSTRUKCE PŘÍSLUŠNÉHO PODLAŽÍ, PŘILÉHAJÍCÍ K DOLNÍ HRANĚ VODOROVNÉ KONSTRUKCE NOVÉ ZDIVO
- DEMOLOVANÁ KONSTRUKCE
- SVISLÁ KONSTRUKCE PŘÍSLUŠNÉHO PODLAŽÍ, PŘILÉHAJÍCÍ K HORNÍMU LÍCI DESKY PŘÍSLUŠNÉHO PODLAŽÍ STÁVAJÍCÍ ZDIVO
- SVISLÁ KONSTRUKCE VYŠŠÍHO PODLAŽÍ, PŘILÉHAJÍCÍ K HORNÍMU LÍCI STROPNÍ DESKY PŘÍSLUŠNÉHO PODLAŽÍ
- DOLNÍ OBRYS VODOROVNÉ KONSTRUKCE PŘÍSLUŠNÉHO PODLAŽÍ
- HORNÍ OBRYS VODOROVNÉ KONSTRUKCE PŘÍSLUŠNÉHO PODLAŽÍ
- OTVOR VE VODOROVNÉ KONSTRUKCI
- PROSTUP SVISLOU KONSTRUKCÍ PŘÍSLUŠNÉHO PODLAŽÍ — vvv – VÝŠKA [mm], k.kkk – VÝŠKOVÁ KÓTA [m]; DH – DOLNÍ HRANA, HH – HORNÍ HRANA, OSA – OSA PROSTUPU (vvv HH-k.kkk)
- OTVOR VE SVISLÉ KONSTRUKCÍ PŘÍSLUŠNÉHO PODLAŽÍ — vvv – VÝŠKA [mm], k.kkk – VÝŠKOVÁ KÓTA [m]; DH – DOLNÍ HRANA, HH – HORNÍ HRANA, OSA – OSA PROSTUPU (vvv DH-k.kkk)
- XXX KÓTA KONSTRUKCE VZTAŽENÁ K ±0,000 OBJEKTU; ŘEZ NEBO SKLOPENÝ ŘEZ; XXX KÓTA KONSTRUKCE VZTAŽENÁ K ±0,000 OBJEKTU

Digitálně podepsal Ing. Jan Tvardík
Datum: 2026.02.16 16:17:32 +01'00'

±0,000=+662,05 m n.m. Bpv

projekt:
Řadový rodinný dům Fibichova č.p. 733
parc. č. 1094/16, st.1022
k.ú. Jáchymov [656437]

stavebník:
Mgr. Jindřich Volný
Fibichova 733
Jáchymov
362 51

dodavatel:
TeAnau s.r.o.
Čerčanská 624/8
140 00 Praha 4
IČ: 01828894

vypracoval: Ing. Václav Bendík
zodpovědný projektant: Ing. Jan Tvardík
stupeň: DSP
část: SKR
datum: 01/2026
název výkresu: 1. NADZEMNÍ PODLAŽÍ VÝKRES TVARU
měřítko: 1:100
číslo paré:
číslo výkresu: D.2.3.02
index: 00

Dokumentace je autorským dílem společnosti TeAnau s.r.o., IČ: 01828894, teanau@teanau.cz. VŠECHNA PRÁVA VYHRAZENA